日亜化学製 LED 使用

2024年

SanesuOptech

日本製カスタムLED照明

アプラ®　新ハイブライトボックス　シリーズ

＜ 2009年1月からの実績MADE in JAPAN ＞

AP-MLXMCA-72RW

高温（-30℃~+100℃），磁気式電源，電解コンデンサレス

（丸形直付タイプ　HF250W相当　電源一体型）

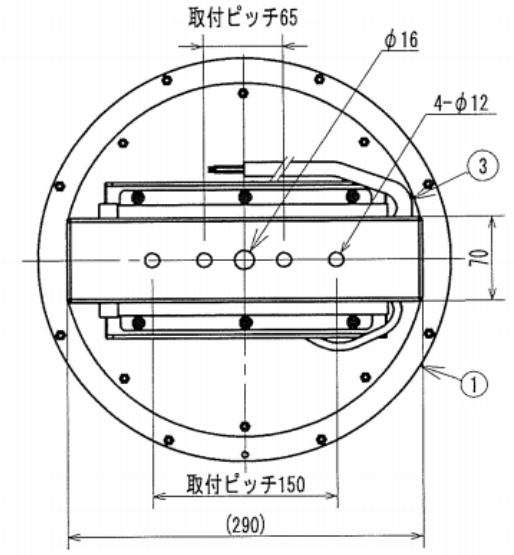

（仕　様）

・重量	10.5Kg
・定格電圧	AC200 V
・周波数	50/60 Hz
・消費電力	72 W
・全光束	9100 lm
・発光効率	126.3lm/W
・光源色	昼白色　国内製
・発光部ｶﾊﾞｰ	強化ガラス
・主な材質	ｱﾙﾐﾆｳﾑ　粉体焼付塗装
・演色性	Ra70
・使用環境温度	-30℃ ～ ＋100 ℃
・電源ユニット	磁気式，一体型
・保護等級	IP65
・オプション	耐塩，耐薬品，耐振動 温度センサー付き

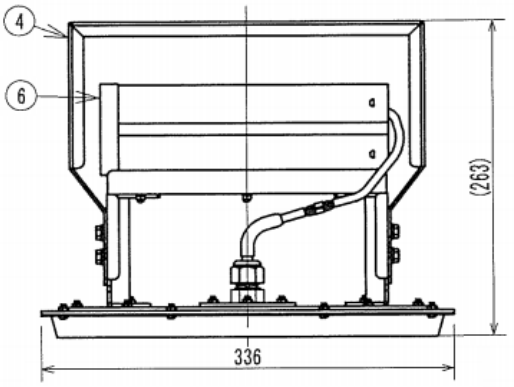

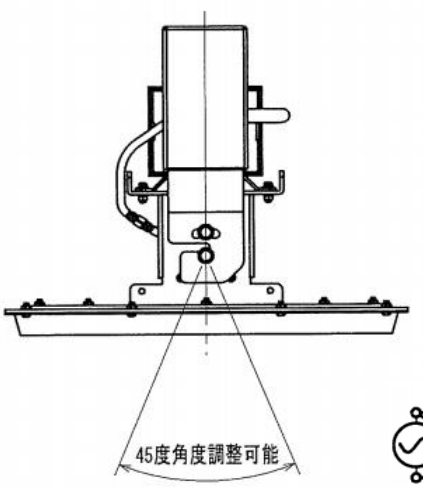

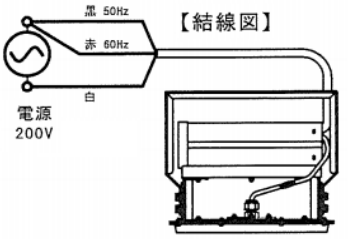

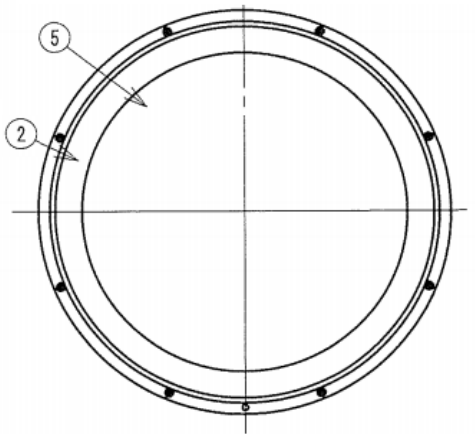

No.	名　称	数量	材　質	摘　要
1	フレーム	1	アルミニウム	t3.0 粉体焼付塗装
2	カバー	1	アルミニウム	t1.2 粉体焼付塗装
3	電源線	1	シリコン線	0.75X3
4	取付アーム	1	ボンデ鋼板	t2.3 粉体焼付塗装
5	保護カバー	1	強化ガラス	t3.0
6	電源	1		