2020年

日亜化学製 LED 使用

SanesuOptech
日本製カスタムLED照明

アプラ®　新ハイブライトボックス　シリーズ

＜ 2009年からの実績　MADE in JAPAN ＞

AP-SLZMTHD200-35HW　耐環境温度+100℃

防水・防塵・耐オイルミスト

（投光器型　水銀灯200W相当　電源別置型）

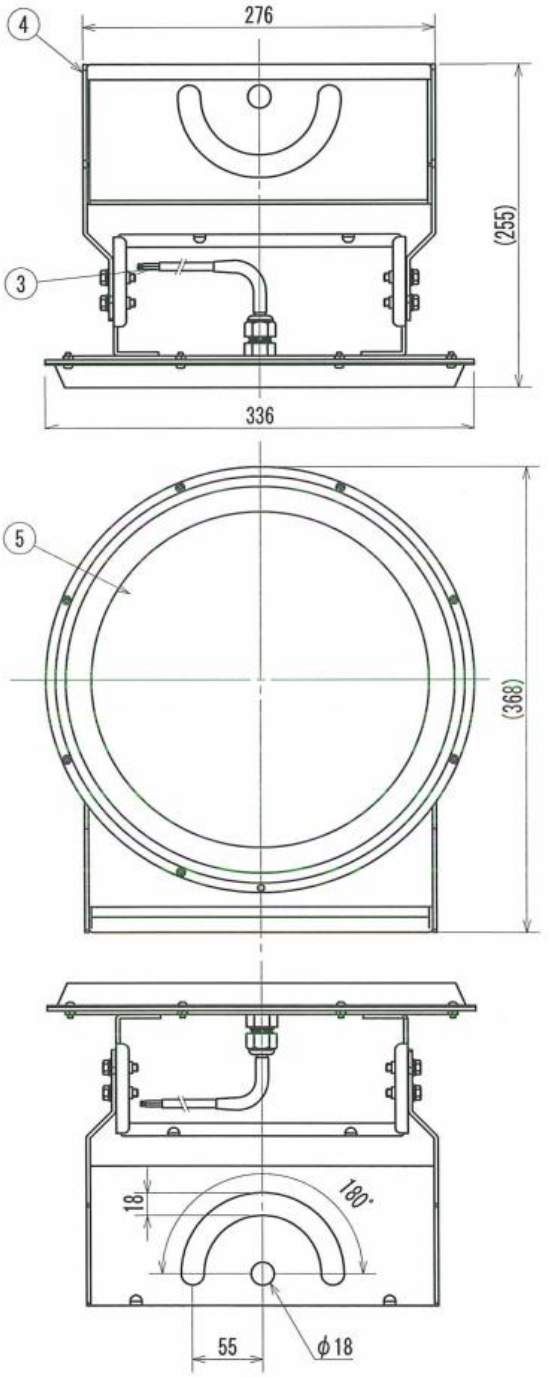

（仕　様）

・重量	3.5 kg（本体）
・定格電圧	AC100/200V
・周波数	50/60 Hz
・消費電力	35 W
・全光束	5,900 lm
・LED	国内製
・発光部カバー	強化ガラス
・主な材質	アルミニウム　粉体焼付塗装
・色温度	5000K
・演色性	Ra70
・使用環境温度	-30 ～ ＋100 ℃
・専用電源	国内生産電源
・設計寿命	60,000時間
・保護等級	IP65
・オプション	耐塩，耐薬品，耐振動 温度センサー付き

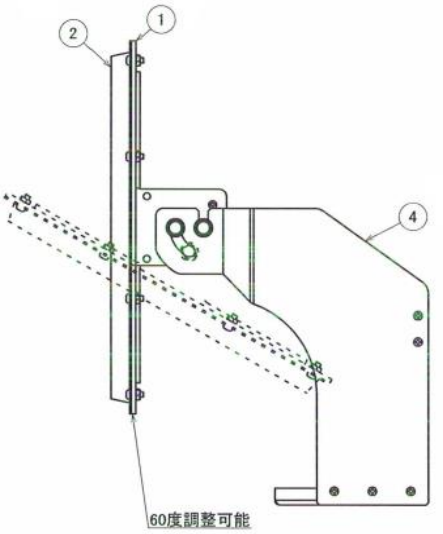

No.	名称	材質・摘要
①	フレーム	アルミニウム t3.0粉体焼付塗装
②	カバー	アルミニウム t1.2粉体焼付塗装
③	口出し線	RS-CT 0.75x2 MIN300
④	取付アーム	アルミニウム t3.0粉体焼付塗装
⑤	保護カバー	強化ガラス t3.0